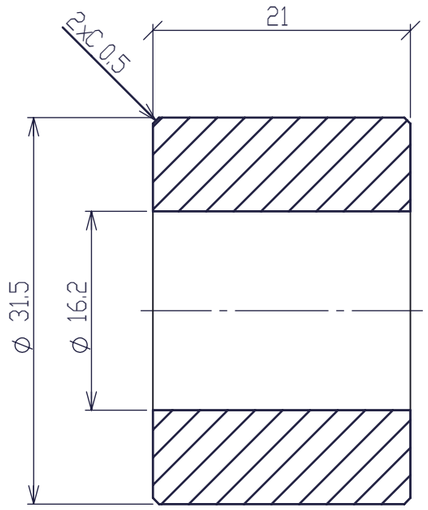


SECCIóN A-A

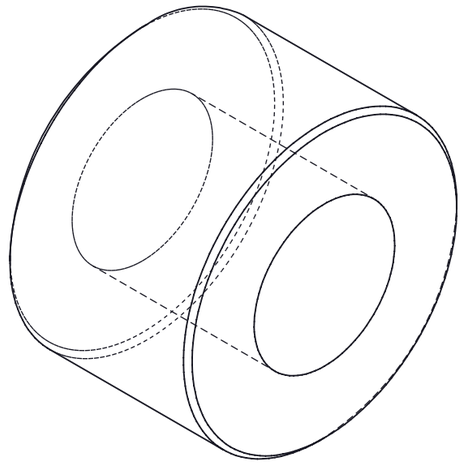

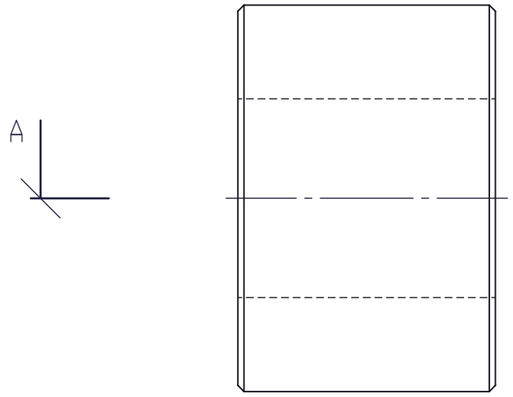


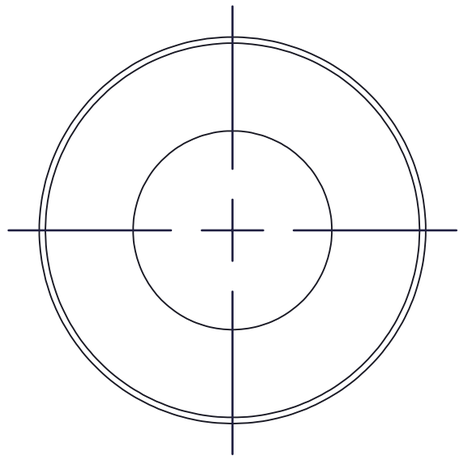

Nota 4: Sin rebabas
Nota 3: El chaflanado sin instrucciones deberá ser igual o inferior a C0.5
Nota 2: R sin instrucciones será igual o inferior a R0.5
Nota 1: C0.5 o menos para esquinas sin instrucciones

| | | | | | | | | | | | | |
|---|---|---|---|---|---|---|---|---|---|---|---|---|
| DESDE400 HASTA 1000 | ± 0.3 | ± 0.8 | ± 2 | MATERIAL | ACERO 1045 | ORIFICIO CENTRAL | Orificio central restante permitido | | CODIGO DE PIEZA | 18.3UJ-2RB5K-S | | |
| DESDE120 HASTA 400 | ± 0.2 | ± 0.5 | ± 0.2 | | | | | | | | | |
| DESDE 30 HASTA 120 | ± 0.15 | ± 0.3 | ± 0.8 | TRATAMIENTO TERMICO | NINGUNO | RUGOSIDAD SUPERFICIAL | Ra 6.3 | | NOMBRE | | | |
| DESDE 6 HASTA 30 | ± 0.1 | ± 0.2 | ± 0.5 | | | | | | | | | |
| DESDE 3 HASTA 6 | ± 0.05 | ± 0.1 | ± 0.3 | | | | | | | | | |
| DESDE 0.5 HASTA 3 | ± 0.05 | ± 0.1 | ± 0.2 | | | | | | | | | |
| UNIDADES (mm) | | Estandar | | TRATAMIENTO SUPERFICIAL | NINGUNO | | DIMENSIONES mm | TAMAÑO HOJA | ESCALA | APROBADO | REVISADO | DIBUJADO | FECHA |
| | TOLERANCIAS | | | | | | | A3 | 2:1 | | | | |